Bischofshut aus Zeitungspapier

①

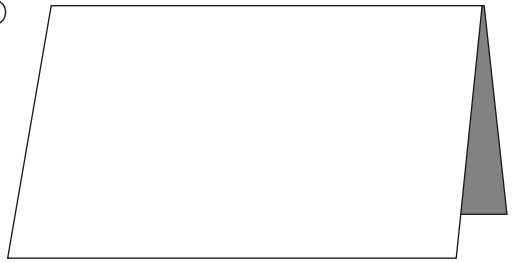

Es beginnt mit einem Blatt Zeitungspapier ...

②

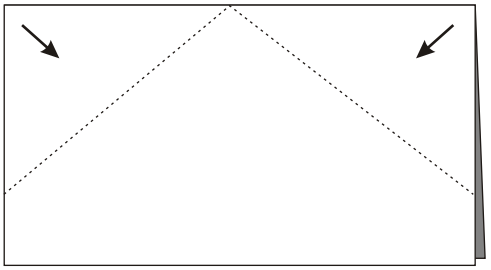

Die beiden oberen Ecken zur Mitte falten.

③

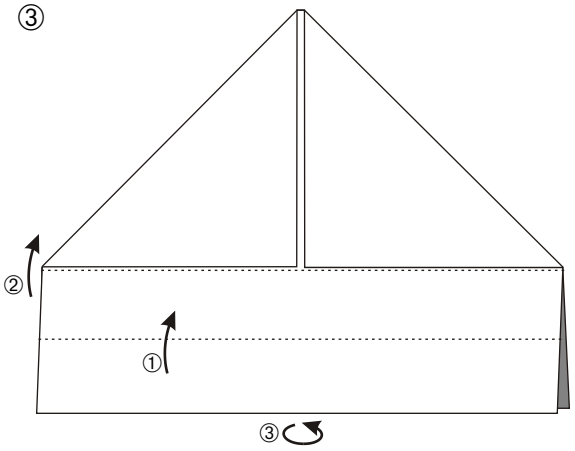

Nun nur den vorderen, unteren Blattteil in der Hälfte falten, in einem 2. Schritt das Ganze an den Dreieckskanten nach oben umknicken. Dann umdrehen ...

④

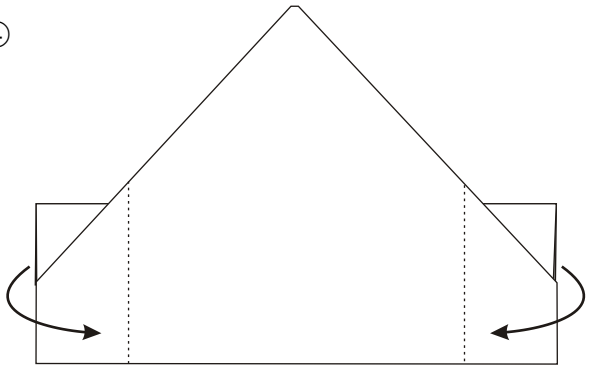

Die beiden Seiten werden zur Mitte hin umgebogen. Die Breite des umgebogenen Teils entscheidet über die Größe der Mütze. Je mehr umgebogen wird, desto kleiner wird der spätere Umfang!

⑤

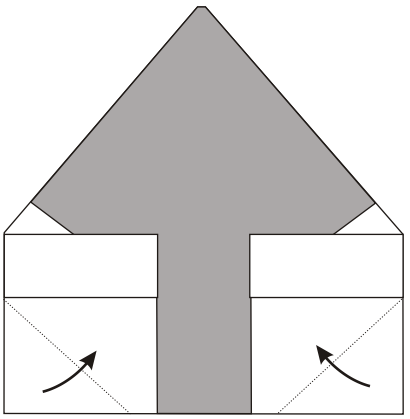

Die Ecken schräg nach innen falten.

⑥

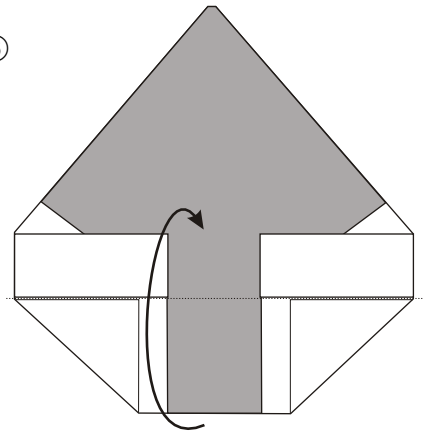

Den gesamten unteren Teil nach oben umschlagen und zur Hälfte nach innen stecken.

⑦

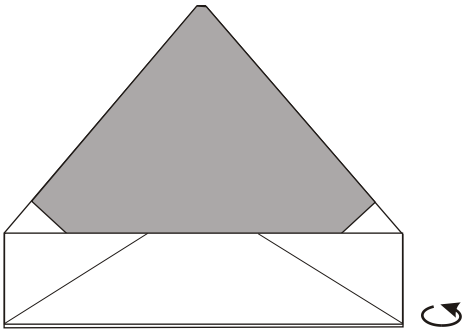

Damit wird die Bischofsmütze fixiert und ...

⑧

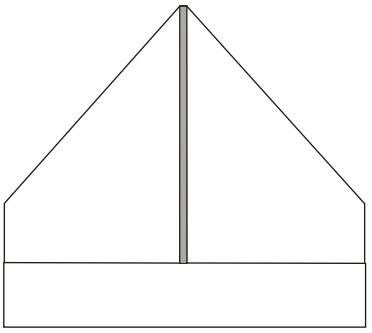

... ist fertig!

Katholische Jungschar
Diözese Graz-Seckau